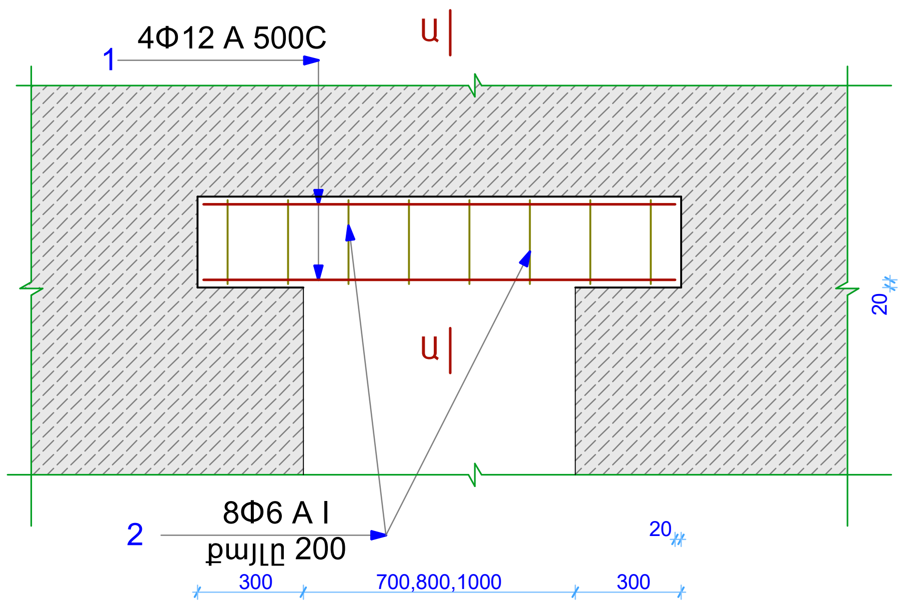

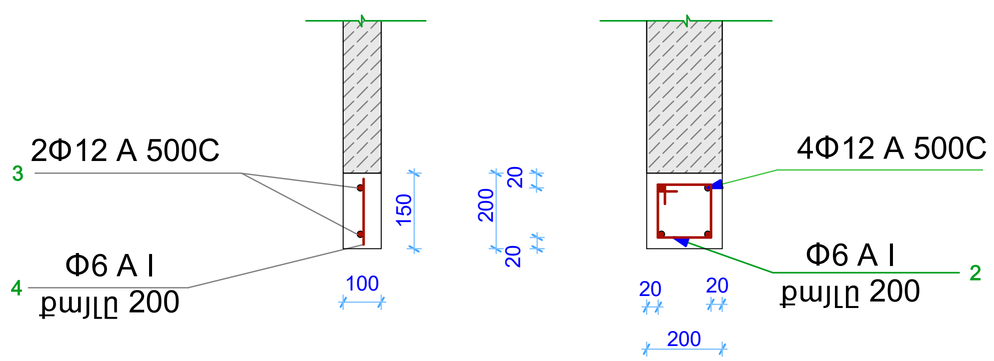

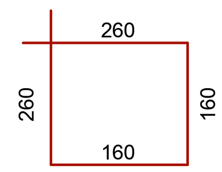

ՄԻՋՆՈՐՄԵՐԻ ԱՄՐԱՆԱՎՈՐՈՒՄ
(հանգույց)

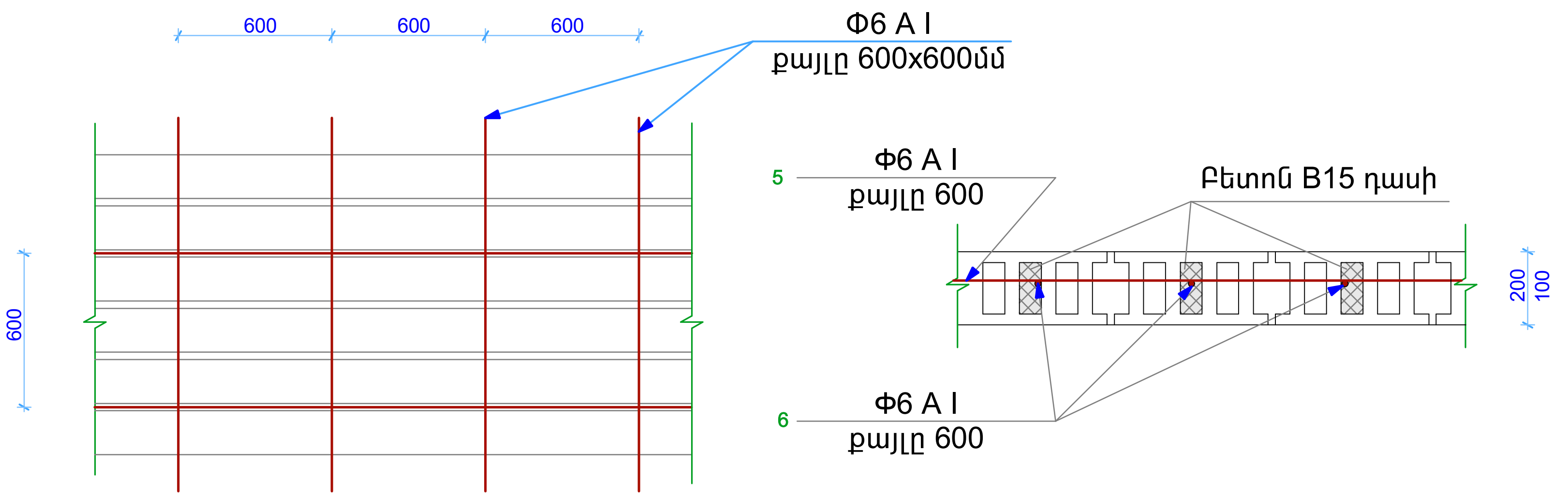

Դիրք	ՆՇԱՆԱԿՈՒՄԸ		Քանակ հատ	1 էլ.-ի քաշը կգ	1 հատի քաշը կգ	Ընդհ. քաշը կգ
	ԲԱՐԱՎՈՐ 1		18-հատ			
1	Φ12 A 500C	l=1600	4	1.421	5,682	102.3
2	Φ6 A_C-I	l=840	9	0.186	1,678	30,2
	Բետոն B15 դասի			1,15 $Մ^3$		
	ԲԱՐԱՎՈՐ 2		12-հատ			
3	Φ12 A 500C	l=1400	4	1.243	4,972	59,7
4	Φ6 A_C-I	l=840	8	0.186	1,492	17.9
	Բետոն B15 դասի			0,672 $Մ^3$		
	ԲԱՐԱՎՈՐ 3		2-հատ			
1	Φ12 A 500C	l=1300	4	1.154	4,617	9,23
2	Φ6 A_C-I	l=840	8	0.186	1,492	3.0
	Բետոն B15 դասի			0,104 $Մ^3$		
	ԲԱՐԱՎՈՐ 4		6-հատ			
	Φ12 A 500C	lմիջ=1433	2	1.272	2,544	15,26
4	Φ6 A_C-I	l=120	8	0.027	0,213	1.28
	Բետոն B15 դասի			0,172 $Մ^3$		
	ԸՆԴԱՄԵՆԸ					
	Φ12 A 500C			186.49 կգ		
	Φ6 A_C-I			52.38 կգ		
	Բետոն B15 դասի			2,098 $Մ^3$		

Դիրք	ՆՇԱՆԱԿՈՒՄԸ		Քանակ հատ	1 էլ.-ի քաշը կգ	1 հատի քաշը կգ	Ընդ. քաշը կգ
	ՄԻՋ. ԱՄՐԱՆԱՎՈՐՈՒՄ					
5	Φ6 A_C-I	Σl=231.0մ	5	51.271		256,3
6	Φ6 A_C-I	l=3000	385	0.666		256,3
						512.6

ՆԳՓ	Լ.Ջզմեջյան		ԵՐԵՎԱՆ ՔԱՂԱՔԻ ԹԻՎ 22 ՀԻՄՆԱԿԱՆ ԴՊՐՈՑԻ ՀԻՄՆԱՆՈՐՈԳՄԱՆ ՆԱԽԱԳԻԾ ԱՋԱՓՆՅԱԿ ՎԱՐՉԱԿԱՆ ՇԵՆՔ, Հ/Ա Գ-3 ԹԱՂԱՄԱՍ	ԵՐԵՎԱՆ 2015թ.
ՆԱԽԱԳԾԵՑ	Ա.Սամսոնյան		ԿՈՆՍՏՐՈՒԿՏՈՐԱԿԱՆ ՄԱՍ	ՓՈՒԼ: ԱՆ; ԹԵՐԹ: Կ-33; ԹԵՐԹԵՐ: 33
			ՄԻՋՆՈՐՄԵՐԻ ԱՄՐԱՆԱՎՈՐՈՒՄ, ԲԱՐԱՎՈՐ	ՊԵՏ. ԼԻՑԵՆԶԻԱ N 13944